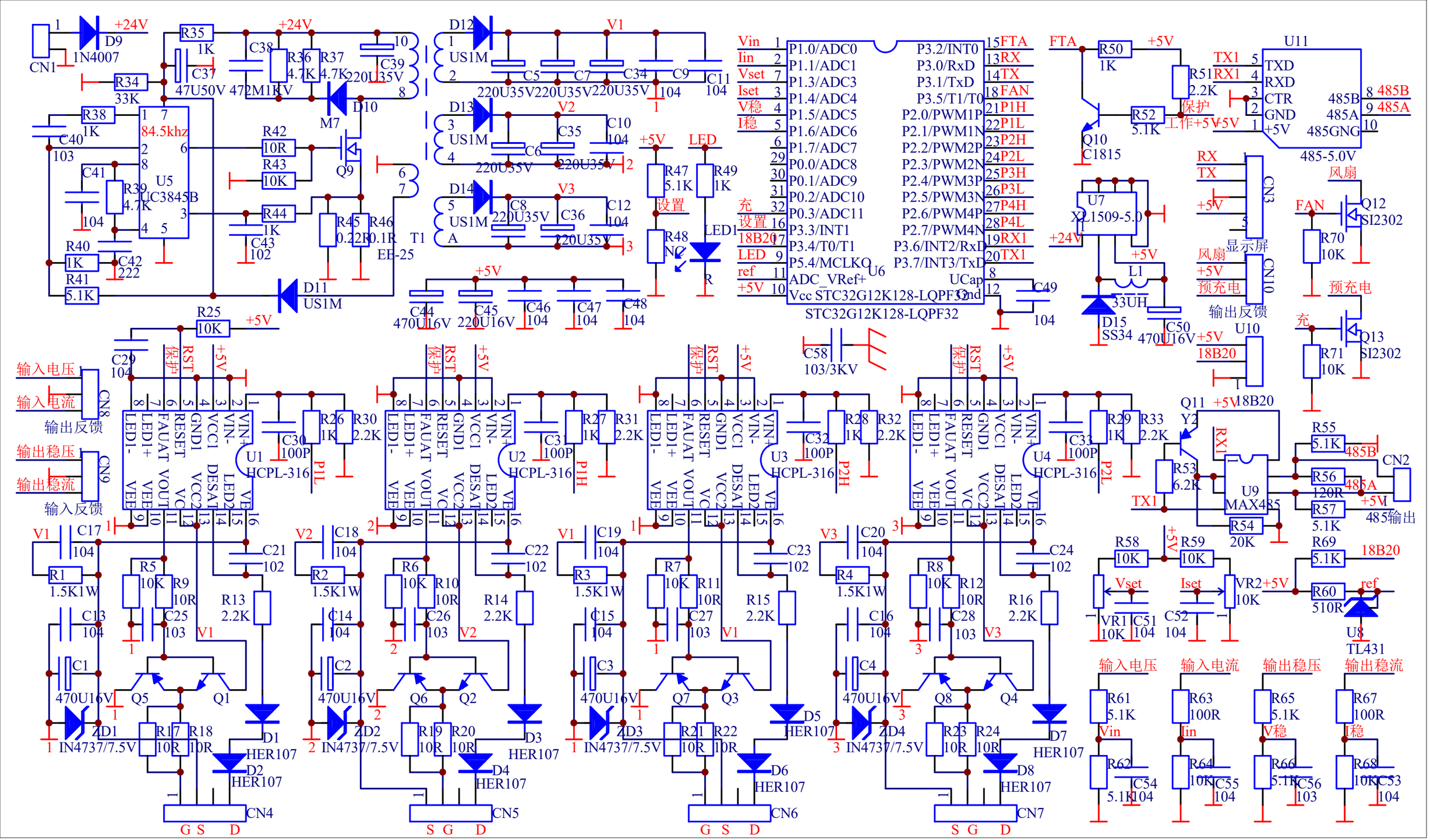

CN1
D9
1N4007
+24V
R35
1K
C37
47U50V
C38
472M1KV
R36
4.7K
R37
4.7K
C39
220U35V
D10
M7
R34
33K
R38
1K
C40
103
84.5khz
U5
UC3845B
C41
104
R39
4.7K
R40
1K
C42
222
R41
5.1K
R42
10R
R43
10K
R44
1K
C43
102
Q9
R45
0.22R
R46
0.1R
T1
EE-25
D11
US1M
D12
US1M
V1
C5
C7
C34
C9
C11
104
220U35V
D13
US1M
V2
C6
C35
C10
104
220U35V
D14
US1M
V3
C8
C36
C12
104
220U35V
C44
470U16V
C45
220U16V
C46
104
C47
104
C48
104
+5V
LED
R47
5.1K
R49
1K
设置
R48
NC
LED1
R
Vin
Iin
Vset
Iset
V稳
I稳
充
设置
18B20
LED
ref
+5V
P1.0/ADC0
P1.1/ADC1
P1.3/ADC3
P1.4/ADC4
P1.5/ADC5
P1.6/ADC6
P1.7/ADC7
P0.0/ADC8
P0.1/ADC9
P0.2/ADC10
P0.3/ADC11
P3.3/INT1
P3.4/T0/T1
P5.4/MCLKO
ADC_VRef+
Vcc
U6
STC32G12K128-LQPF32
P3.2/INT0
P3.0/RxD
P3.1/TxD
P3.5/T1/T0
P2.0/PWM1P
P2.1/PWM1N
P2.2/PWM2P
P2.3/PWM2N
P2.4/PWM3P
P2.5/PWM3N
P2.6/PWM4P
P2.7/PWM4N
P3.6/INT2/RxD
P3.7/INT3/TxD
UCap
Gnd
FTA
RX
TX
FAN
P1H
P1L
P2H
P2L
P3H
P3L
P4H
P4L
RX1
TX1
C49
104
FTA
R50
1K
+5V
R51
2.2K
保护
R52
5.1K
工作+5V
Q10
C1815
U11
TXD
RXD
CTR
GND
+5V
485B
485A
485GNG
485-5.0V
U7
XL1509-5.0
+24V
L1
33UH
D15
SS34
C50
470U16V
RX
TX
CN3
显示屏
风扇
+5V
预充电
CN10
输出反馈
U10
18B20
FAN
Q12
SI2302
R70
10K
预充电
充
Q13
SI2302
R71
10K
C58
103/3KV
R25
10K
C29
104
输入电压
输入电流
CN8
输出反馈
输出稳压
输出稳流
CN9
输入反馈
保护
RST
+5V
LED1-
LED1+
FAUAT
RESET
GND1
VCC1
VIN-
VIN+
VEE
VOUT
VCC2
DESAT
LED2
VE
U1
HCPL-316
U2
HCPL-316
U3
HCPL-316
U4
HCPL-316
C30
100P
C31
100P
C32
100P
C33
100P
R26
1K
R30
2.2K
R27
1K
R31
2.2K
R28
1K
R32
2.2K
R29
1K
R33
2.2K
Q11
Y2
R53
6.2K
U9
MAX485
R54
20K
R55
5.1K
R56
120R
R57
5.1K
CN2
485输出
R58
10K
R59
10K
Vset
Iset
VR1
10K
C51
104
C52
104
VR2
10K
R69
5.1K
R60
510R
U8
TL431
C17
104
C18
104
C19
104
C20
104
C21
102
C22
102
C23
102
C24
102
R1
1.5K1W
R2
1.5K1W
R3
1.5K1W
R4
1.5K1W
R5
10K
R6
10K
R7
10K
R8
10K
R9
10R
R10
10R
R11
10R
R12
10R
R13
2.2K
R14
2.2K
R15
2.2K
R16
2.2K
C13
104
C14
104
C15
104
C16
104
C25
103
C26
103
C27
103
C28
103
C1
C2
C3
C4
470U16V
Q5
Q1
Q6
Q2
Q7
Q3
Q8
Q4
ZD1
ZD2
ZD3
ZD4
IN4737/7.5V
R17
10R
R18
10R
R19
10R
R20
10R
R21
10R
R22
10R
R23
10R
R24
10R
D1
HER107
D2
HER107
D3
HER107
D4
HER107
D5
HER107
D6
HER107
D7
HER107
D8
HER107
CN4
CN5
CN6
CN7
G S D
S G D
输入电压
输入电流
输出稳压
输出稳流
R61
5.1K
R62
5.1K
C54
104
R63
100R
R64
10K
C55
104
R65
5.1K
R66
5.1K
C56
103
R67
100R
R68
10K
C53
104