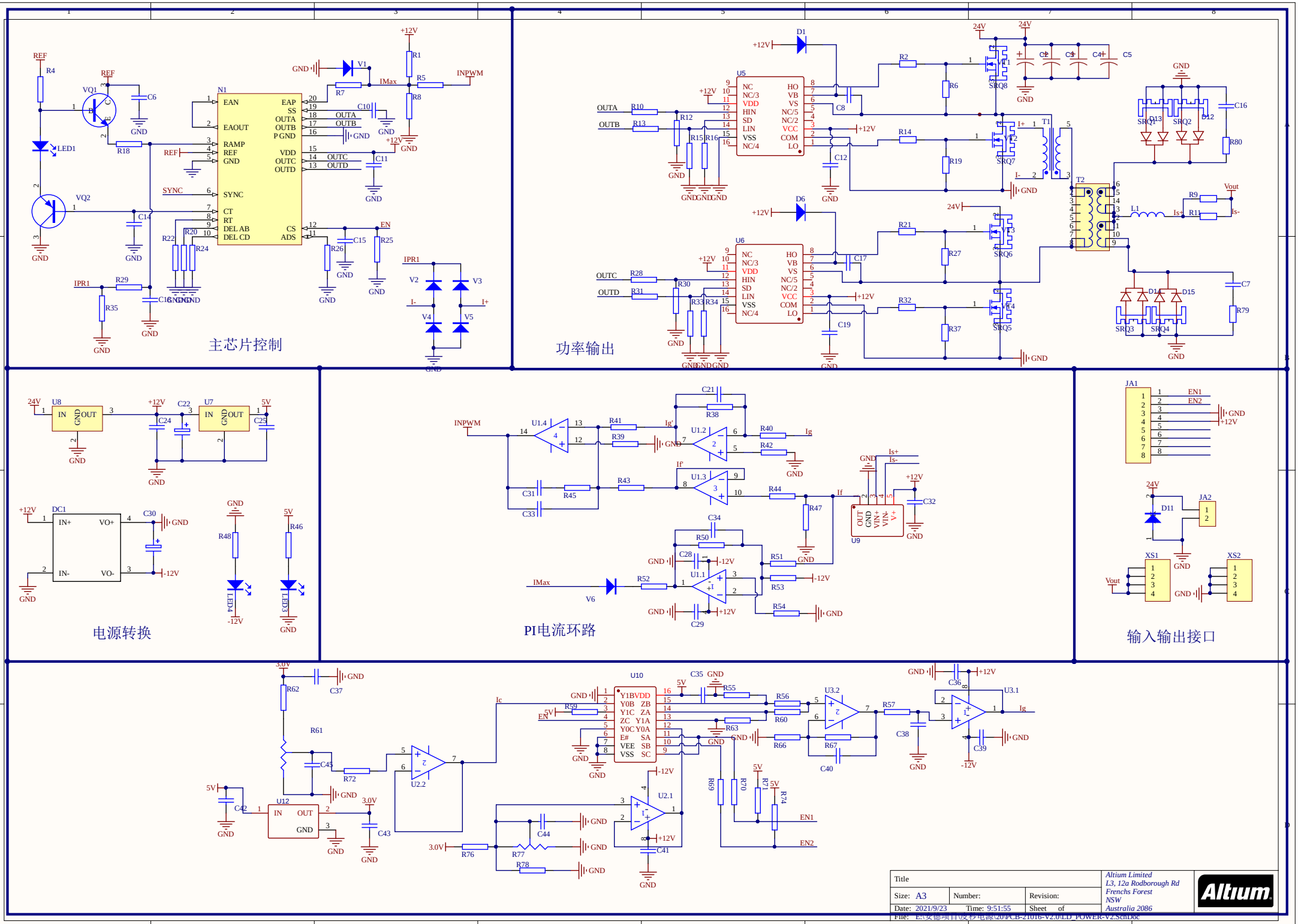
主芯片控制
功率输出
电源转换
PI电流环路
输入输出接口
Title
Size: A3
Number:
Revision:
Date: 2021/9/23
Time: 9:51:55
Sheet of
Altium Limited
L3, 12a Rodborough Rd
Frenchs Forest
NSW
Australia 2086
Altium