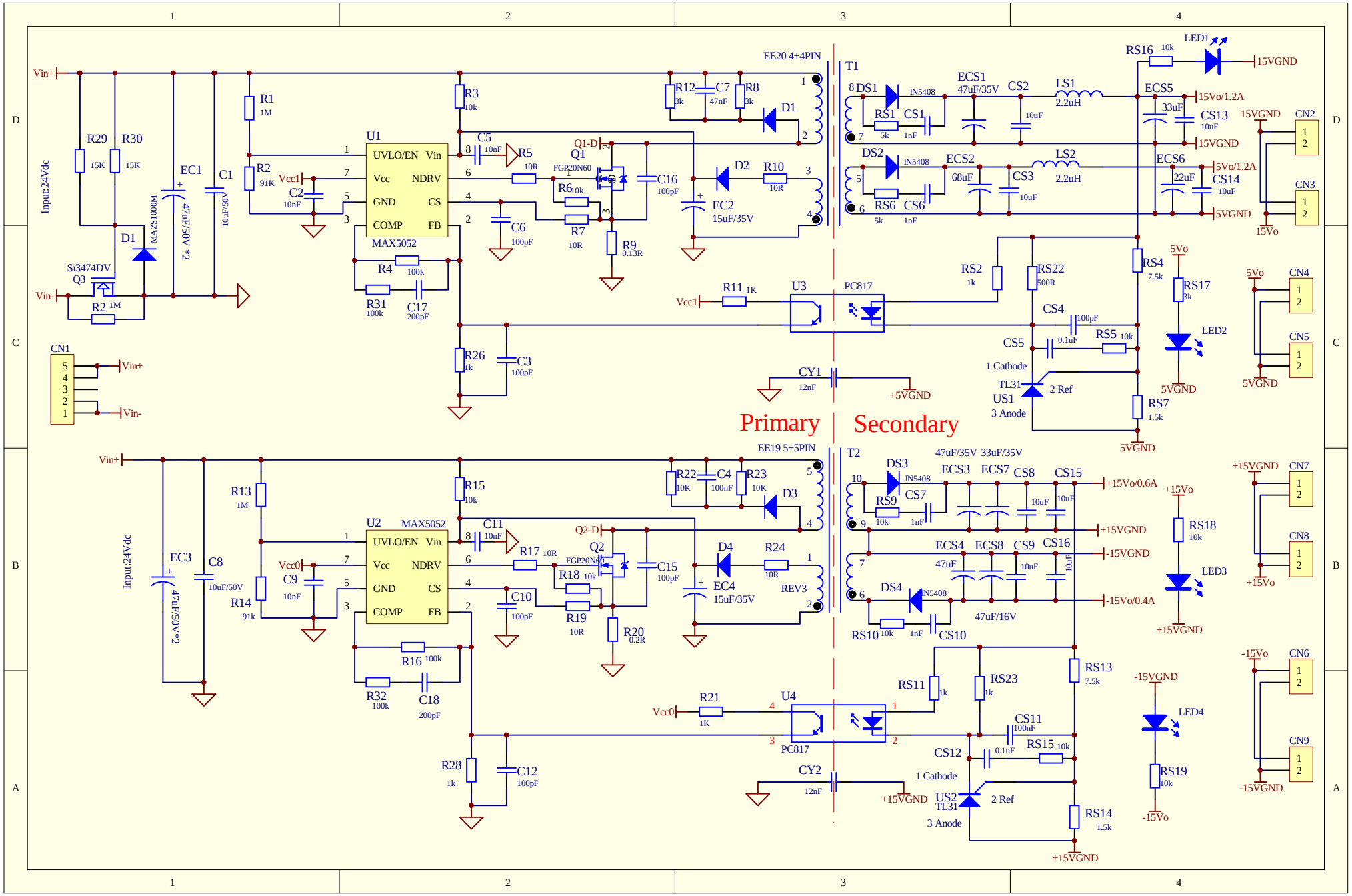
Primary
Secondary
Input:24Vdc
Vin+
Vin-
U1
MAX5052
UVLO/EN
Vin
Vcc
NDRV
GND
CS
COMP
FB
U2
MAX5052
EE20 4+4PIN
EE19 5+5PIN
T1
T2
Q1
Q2
FGP20N60
U3
U4
PC817
US1
US2
TL31
1 Cathode
2 Ref
3 Anode
CN1
CN2
CN3
CN4
CN5
CN7
CN8
CN9
CN6
LED1
LED2
LED3
LED4
15VGND
5VGND
+5VGND
+15VGND
-15VGND
15Vo/1.2A
5Vo/1.2A
+15Vo/0.6A
-15Vo/0.4A
15Vo
5Vo
+15Vo
-15Vo
Q1-D
Q2-D
Vcc1
Vcc0
REV3