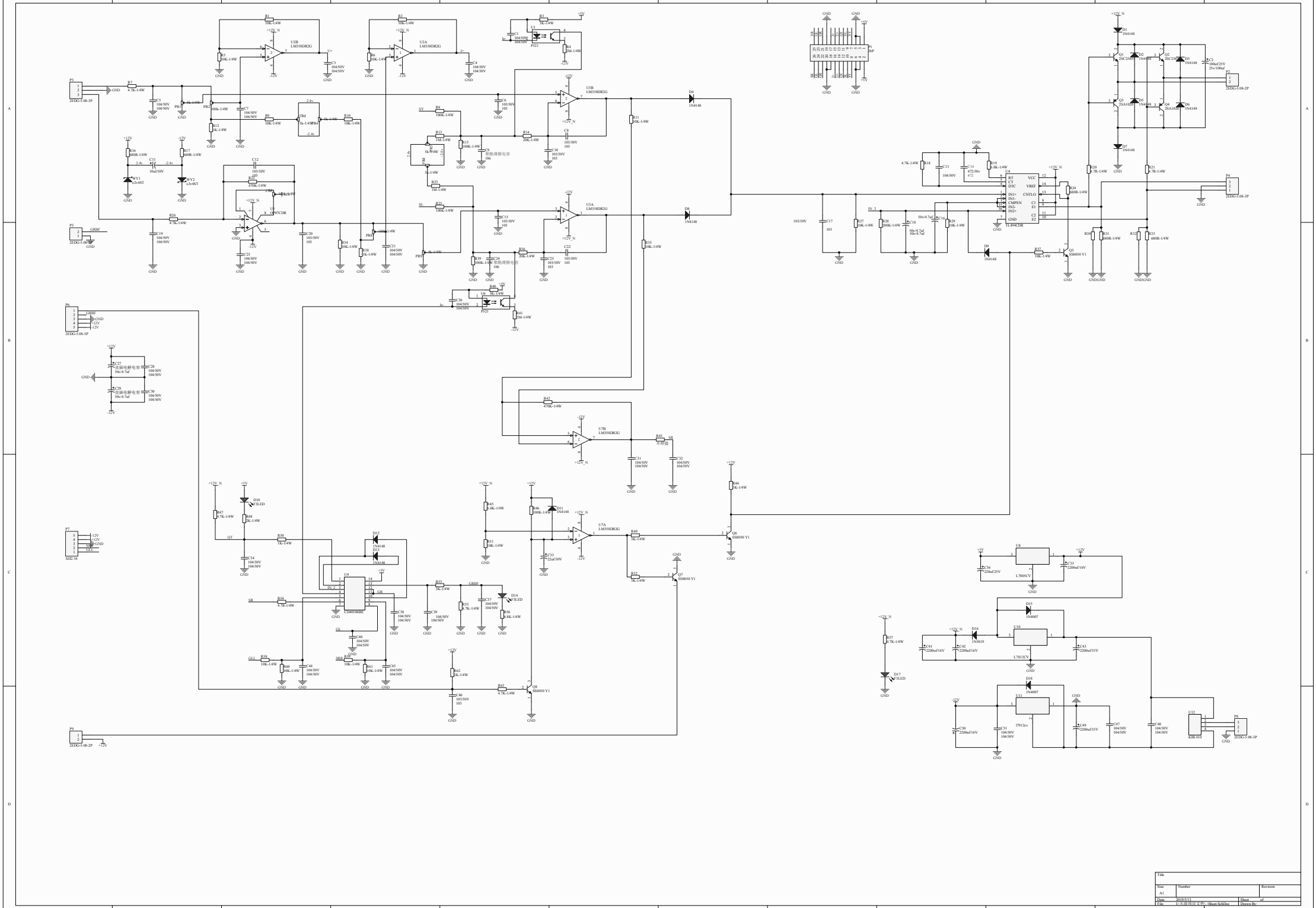
U2B LM358DR2G
U2A LM358DR2G
U3B LM358DR2G
U3A LM358DR2G
U7B LM358DR2G
U7A LM358DR2G
U4 TL494CDR
U19 CD4010BRE
U8 L7805CV
U10 L7812CV
U11 l7912cv
U12 4DL416
Q1 2SC2655
Q2 2SC2655
Q3 2SA1015
Q4 2SA1015
Q5 SS8050 Y1
Q6 SS8050 Y1
Q7 SS8050 Y1
Q8 SS8050 Y1
D1 1N4148
D2 1N4148
D3 1N4148
D4 1N4148
D5 1N4148
D6 1N4148
D7 1N4148
D8 1N4148
D9 1N4148
D10 LED
D14 LED
D15 1N4007
D16 1N5819
D17 LED
D18 1N4007
P3 2EDG-5.08-3P
P4 2EDG-5.08-3P
P5 2EDG-5.08-2P
P6 2EDG-5.08-5P
P7 XH2.54
P8 2EDG-5.08-3P
P9 2EDG-5.08-2P
+12V_N
-12V
+5V
GND
GRBF
GL
GL1
SR
SR1
QT
IN_2
Title
Size
A1
Number
Revision
Date: 2018/5/13
File: 1.大容量.PrjPcb Sheet SchDoc
Sheet of
Drawn By: