低成本、恒流恒压原边控制器

主要特点

- 三极管驱动式低成本方案
- ±4%恒流、恒压精度
- 待机功耗<70mW
- 多模式原边控制方式
- 工作无异音
- 优化的动态响应
- 可调式线损补偿
- 集成线电压和负载电压的恒流补偿
- 集成完善的保护功能：
  - 短路保护（SLP）
  - 逐周期限流保护（OCP）
  - 前沿消隐（LEB）
  - 管脚悬空保护
  - VDD 过压保护和欠压保护
  - VDD 箝位保护
- 封装 SOT23-5L 且三种脚位可选 KP211A、KP211B、KP211C

典型应用

- 手机充电器
- 交流适配器
- LED 照明

产品描述

KP211是一款高性能、低成本原边控制器，可提供高精度恒压和恒流输出性能，尤其适合于小功率离线式充电器应用中。

在恒压输出模式中，KP211采用多模式工作方式，即调幅控制（AM）和调频控制（FM）相结合，提高了系统的效率和可靠性。在恒流输出模式中，芯片采用调频控制方式，同时集成了线电压和负载电压的恒流补偿。采用KP211可以工作无异音，同时可保证优异的动态性能。利用集成的线损补偿功能，可获得高性能的恒压输出表现。

KP211 集成有多种保护功能：VDD 欠压保护（UVLO）、VDD 过压保护（OVP）、逐周期限流保护（OCP）、短路保护（SLP）、管脚悬空保护和 VDD 箝位等。

典型应用电路

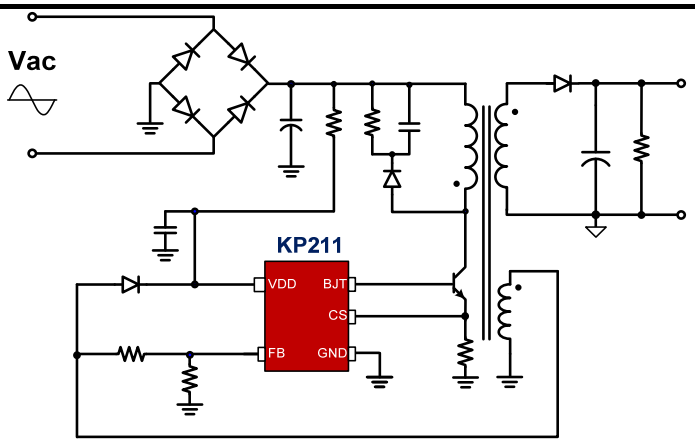

Kiwi Instrument Confidential