AC90~264V 电源防护应用指南

目的

该方案为 AC90V~264V 电源端口提供针对雷击浪涌 10KV 的防护。

方案电路图

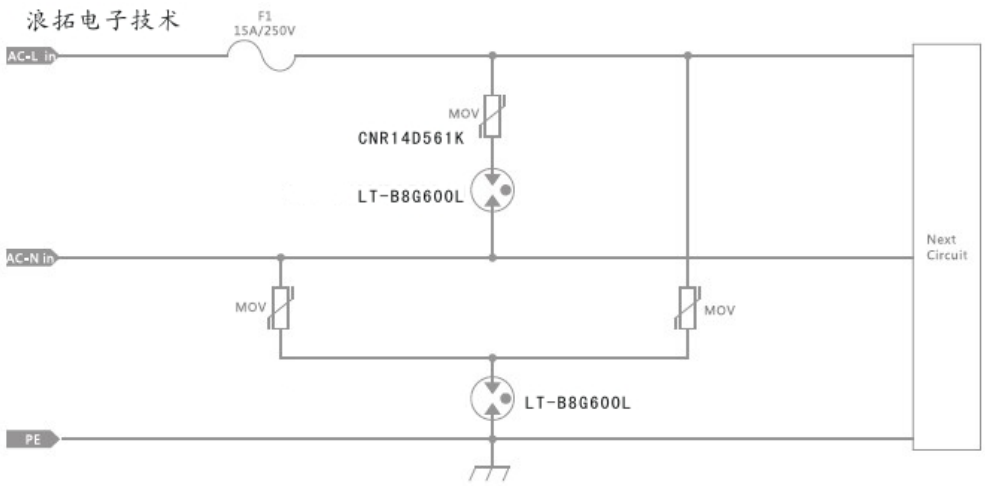

*如上图保护方案，并不构成完整的电路设计。客户还需在其特定应用中验证实际的完整电路的性能。

方案优点

满足 IEC61000-4-5：2014 要求的 1.2/50μs-8/20μs CM/DM 10KV-5KA 的测试.;

差模防护中压敏电阻串联气体放电管可有效防止压敏电阻漏流和燃烧问题，提高安全性;

解决方案产品

放电管: LT-B5G600L

规格书

放电管: LT-BF601M

规格书

放电管: LT-BM601M

规格书

压敏电阻：CNR-14D471K

规格书

产品规格：

气体放电管参数

浪拓器件	型号	直流击穿电压	耐冲击电流（8/20μs）	电容	绝缘电阻	备注
GDT1/GDT2	LT-B5G600L	600±20	10KA	<1pF	≥1GΩ	中防护等级
GDT1/GDT2	LT-B8G600L	600±20	10KA	<1pF	≥1GΩ	中防护等级
GDT1/GDT2	LT-B8G600M	600±20	20KA	<1pF	≥1GΩ	高防护等级
GDT1/GDT2	LT-BF601M	600±20	5KA	<1pF	≥1GΩ	低防护等级

压敏电阻器参数

浪拓器件	型号	压敏电压	能量耐量（8/20μs）	最大抑制电压	备注
MOV	CNR-14D471K	423V~517V	4500A	775V	中防护等级
MOV	CNR-20D471K	423V~517V	6500A	775V	高防护等级
MOV	CNR-14D561K	504V~616V	4500A	925V	中防护等级