浪拓电子建议：防护方案选择最好的协调排列的过程需要深入理解下列几点：

1、电涌危险；

2、除了了解保护器是否触发的状态之外，还要了解所有保护组件的分流和协调性能（电压/电流/功率/能量/时间）；

3、接口对电压和电流的抵抗力（电压/电流/时间）；

4、传输系统的规格（带宽、最大允许的损失）；

5、多重保护电路之间的相互作用。

其中还有一个问题。协调问题中与时间和频率有关的方面必定使得设计这些电路有一定的困难。相应地，必须采用测试对保护设计的性能进行评估，使其达到特殊系统的要求——这种特殊系统是已经建立起来的大量的测试要求以及在市面上操作的设计标准。此外，事实上所有完善的设计都需要高可靠的电路保护器件——任何廉价的器件会引起现场故障，更换成本和可靠性的缺乏。

6、它的阻抗（电阻、电容和电感）必须要低，这样它才不会影响正常的电路操作；

7、电涌过后它应该能够自动复位，使系统恢复并继续允许系统正常操作。此外，考虑到实用性和经济方面的因素，它的尺寸要小，成本要低。

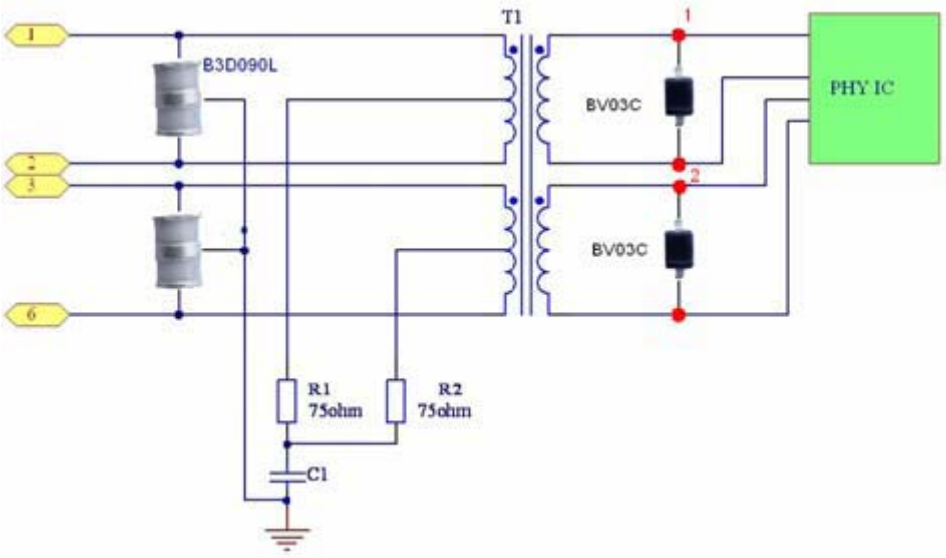

解决方案内容

GDT（LT-B3D090L）　Micro-TVS BV03C

符合要求

IEC 61000-4-2 Level 4 (8 kV / 15 kV)

IEC61000-4-5. (1.2/50-8/20μS). 共模 10kV 差模:6KV

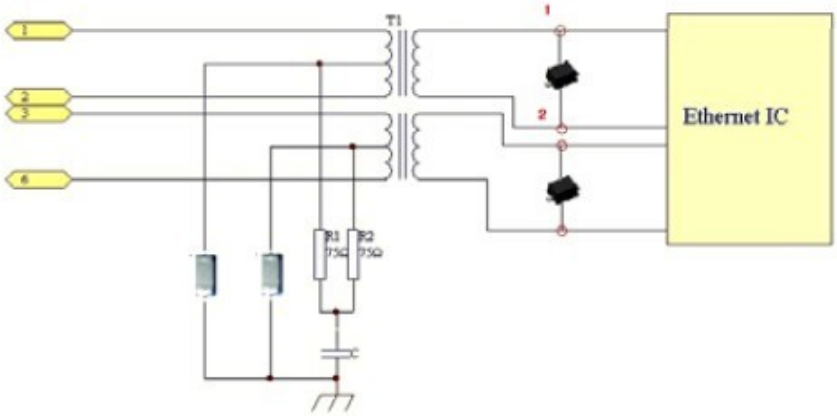

解决方案内容

GDT（LT-BS201NT） Micro-TVS LTBV05C

符合要求

IEC 61000-4-2 Level 4 (8 kV / 15 kV) IEC61000-4-5. (1.2/50-8/20μS). 共模6kV差模:2KV

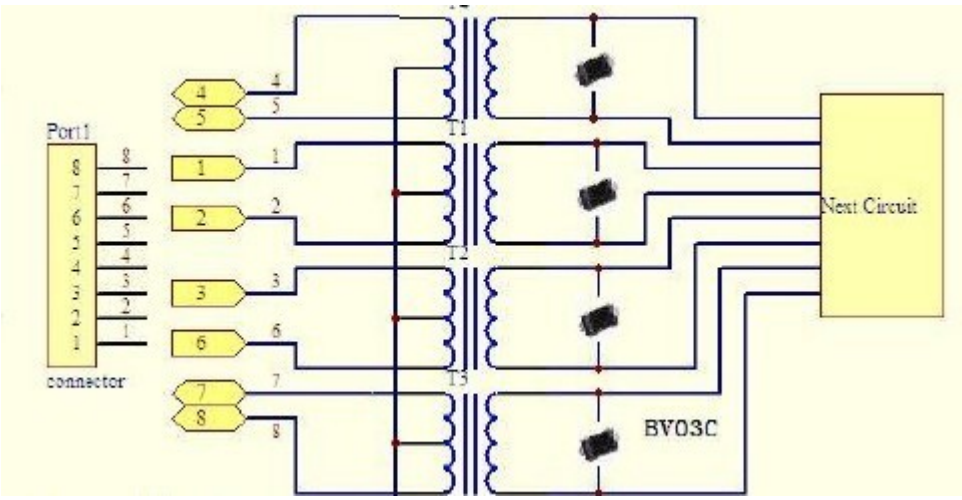

解决方案内容

GDT（LT-BS201NT） Micro-TVS LTBV05C

符合要求

IEC 61000-4-2 Level 4 (8 kV / 15 kV) IEC61000-4-5. (1.2/50-8/20μS). 共模2kV差模:2KV