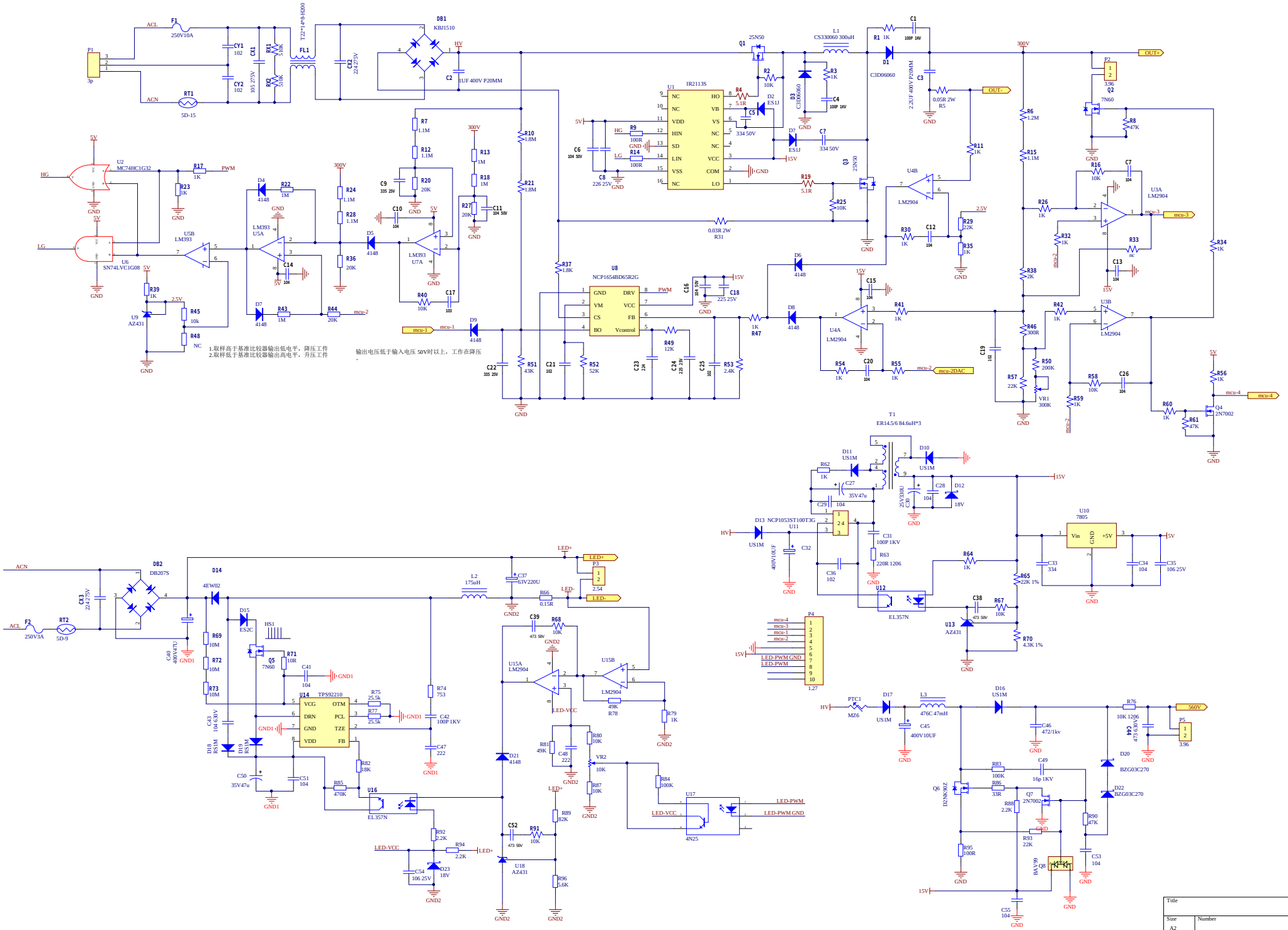

Title		
Size A2	Number	Revision
Date: 2018/1/25 星期四	Sheet of	
File: E:\我的工作\闪光灯 电源\PCB\闪光灯 电源.PcbDoc		