1. Type-C/ A 双路输出车充解决方案（支持 PD+QC 快充协议）

方案序言

移动终端带来“无线”便利的今天，手机、平板、游戏机等各类随身携带智能产品已悄然普及，然而这些智能伙伴的电池续航和用户间体验反差日益突出，智慧的劳动人民在不断的探索一种能够为智能伙伴高效率充电的方法，于是快充技术运应而生。

应用说明

Cytronic 是一家致力于欧美品牌的半导体代理商，为中国本土及外来企业服务 20 余年，拥有多条电源半导体解决方案产品线，深耕电源行业。此次强势推出“Type-C/A 双路输出车充解决方案（支持 PD+QC 快充协议）”，普通 USB 输出同时兼用技术前沿的 Type-C 接口，支持 PD2.0 协议和 QC3.0 协议，为我们的智能小伴侣解决用电之忧：

Cytronic Cytronic

方案简介

Cytronic 此次推出“Type-C/A 双路输出车充解决方案（支持 PD+QC 快充协议）” 外观结构如图所示：

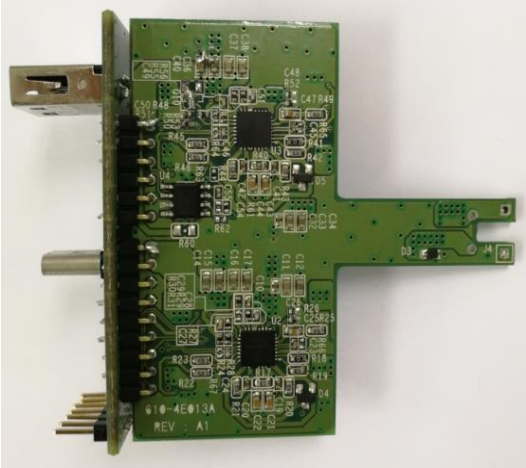

- Demo 尺寸： L:70mm*W：60mm*H：20mm，
- 输入电压范围 4.2V-28VDC.
- Type-C - PD (Max 20V@3A)

  - QC3.0 (Max 12V@1.5A)

  Type-A - QC3.0 (max 12V@1.5A)
- 高效率高功率密度
- 内置 I2C 可编程输出电压 IO 口
- 输出过压，欠压，过流，短路保护

Cytronic Cytronic Cytronic

为了保证品质和性价比，Cytronic 对快充行业市场主流 IC 进行学习了解，通过对比，Cytronic 的“Type-C/A 双路输出车充解决方案（支持 PD+QC 快充协议）”选用欧美品牌 ON Semi 的 DC/DC、QC Controller 和 Cypress 的 Type-c 协议芯片，主要芯片应用和框图如下：

Board Name	IronMan board
Category	Cytronic reference design
Positioning	Car charger application
Purpose	To promote On Semi and Cypress CCG2
Cypress Type-C PD	CYPD2134
On Semi Buck-Boost	NCP81239
On Semi MOSFET	NTTFS4C10NTAG
On Semi QC3.0 Controller	NCP4371A

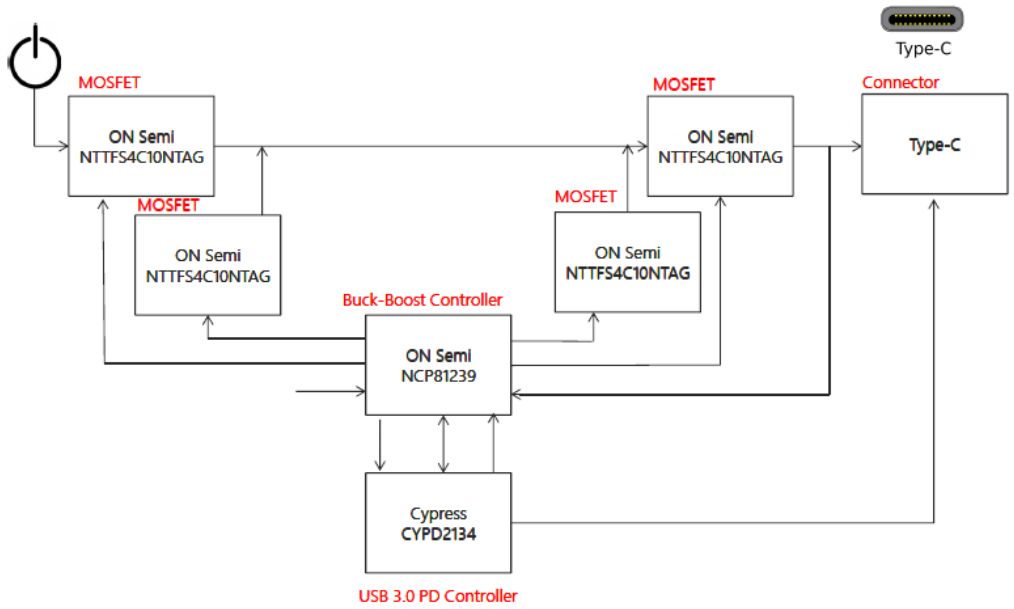

框图

方案特点

- 双口输出，Type-c 输出/普通 USB 输出
- 双协议快充，支持 PD 和 QC 协议
- 兼容性强，兼容更多的终端厂家协议
- 容易通过各类认证

方案结语

下图所示现成 Demo 板，可以免费提供测试，欢迎各类厂商洽谈合作。

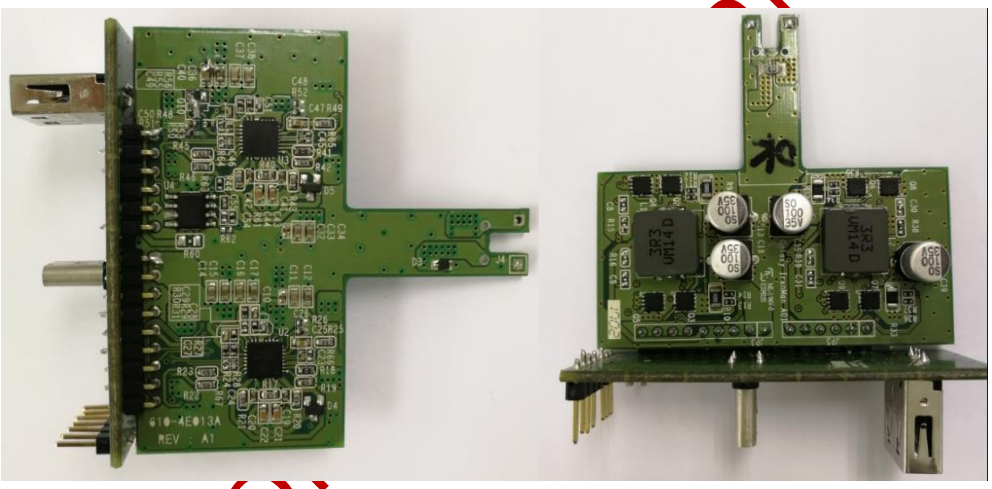

Cytronic

联系人：

联系电话：

Cytronic Cytronic Cytronic