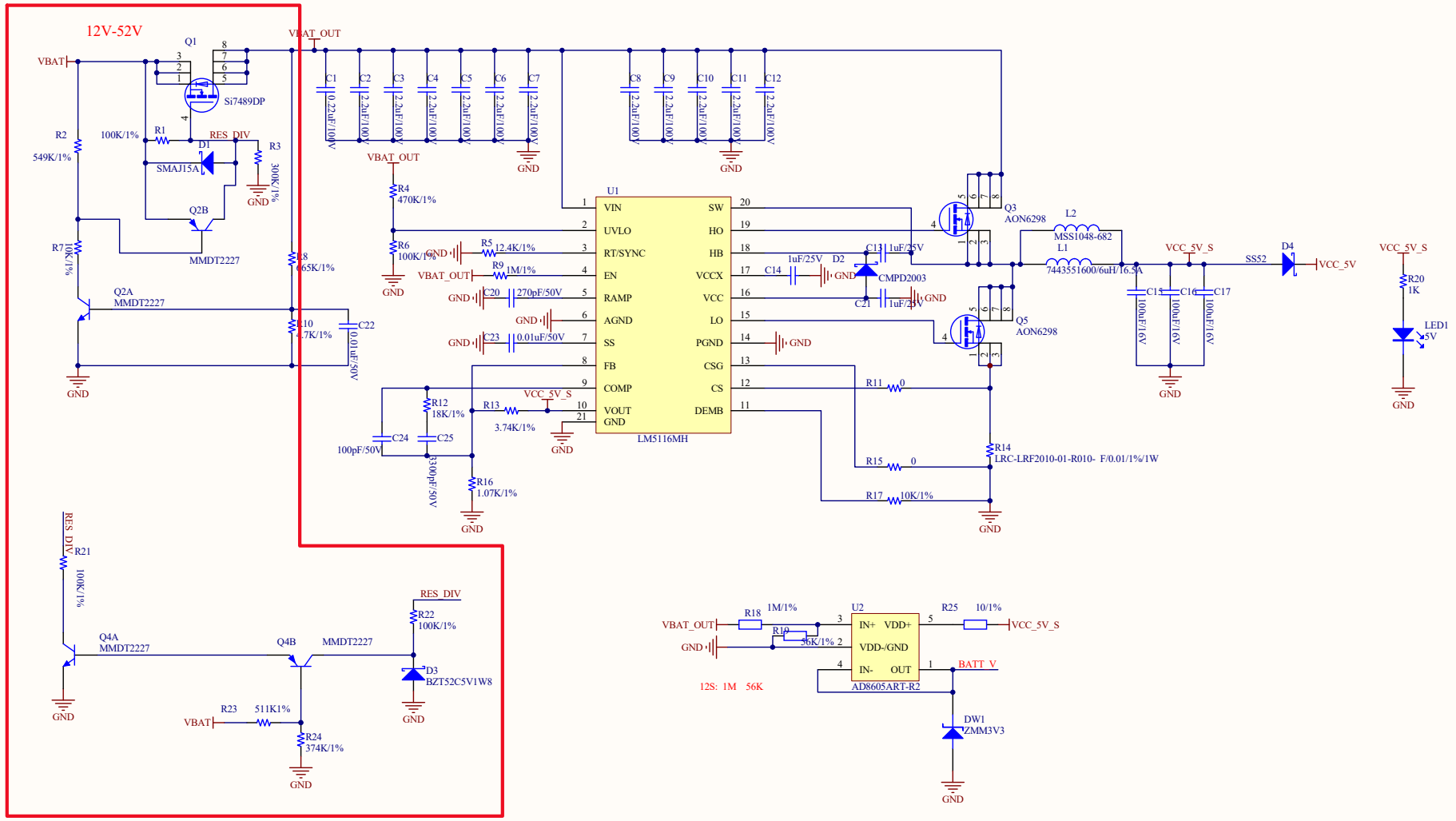

标题			
修改记录			
设计		审核	
批准		日期	