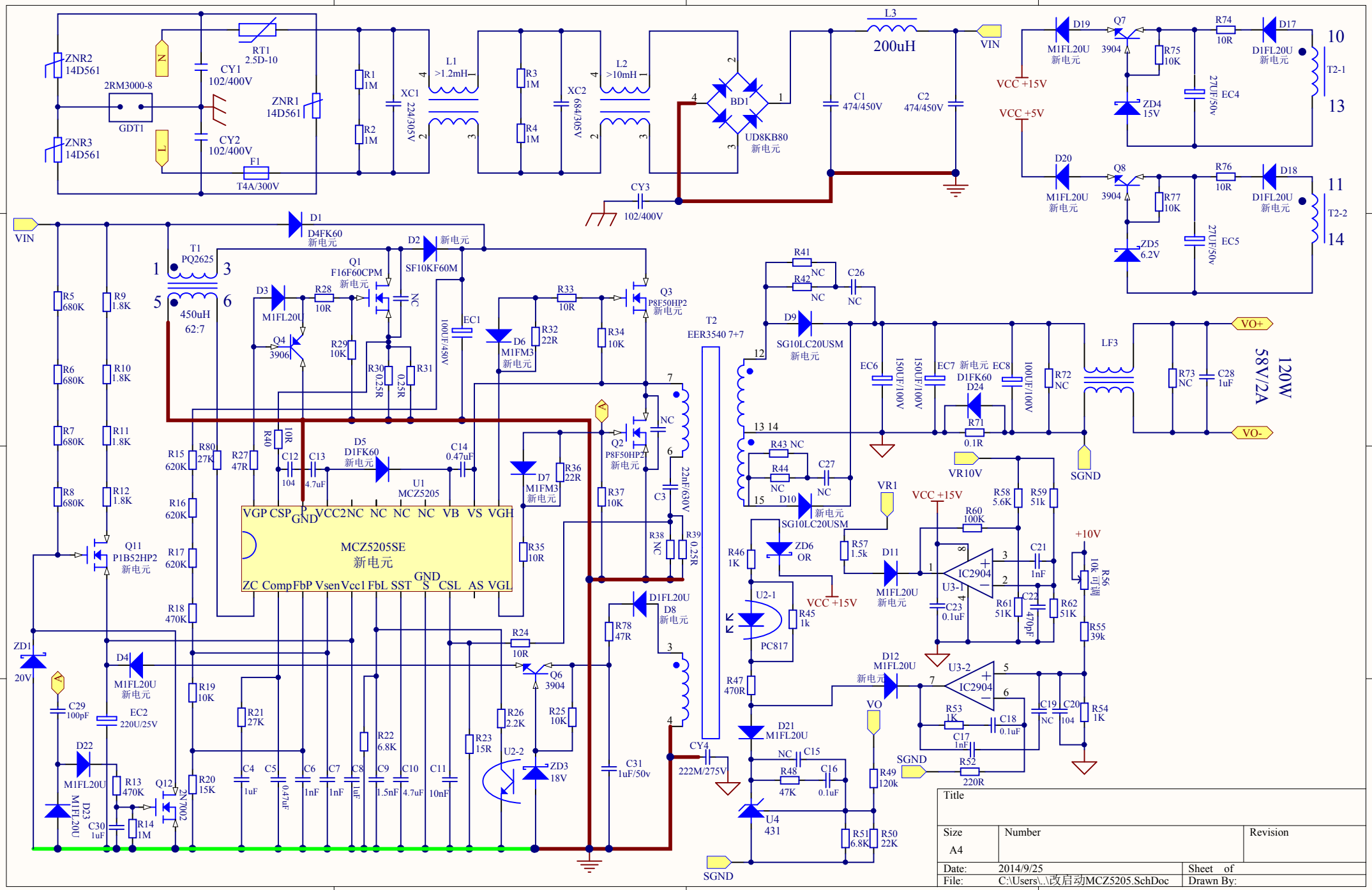
ZNR2 14D561
ZNR3 14D561
2RM3000-8
GDT1
CY1 102/400V
CY2 102/400V
RT1 2.5D-10
ZNR1 14D561
F1 T4A/300V
R1 1M
R2 1M
XC1 224/305V
L1 >1.2mH
R3 1M
R4 1M
XC2 684/305V
L2 >10mH
BD1 UD8KB80 新电元
L3 200uH
C1 474/450V
C2 474/450V
CY3 102/400V
VIN
D19 M1FL20U 新电元
Q7 3904
R74 10R
D17 D1FL20U 新电元
R75 10K
ZD4 15V
EC4 27UF/50v
T2-1
VCC +15V
VCC +5V
D20 M1FL20U 新电元
Q8 3904
R76 10R
D18 D1FL20U 新电元
R77 10K
ZD5 6.2V
EC5 27UF/50v
T2-2
D1 D4FK60 新电元
T1 PQ2625
450uH 62:7
D2 SF10KF60M 新电元
Q1 F16F60CPM 新电元
D3 M1FL20U
Q4 3906
R28 10R
R29 10K
R30 0.25R
R31 0.25R
EC1 100UF/450V
D6 M1FM3 新电元
R32 22R
R33 10R
R34 10K
Q3 P8F50HP2 新电元
Q2 P8F50HP2 新电元
R37 10K
R38 NC
R39 0.25R
C3 22nF/630V
T2 EER3540 7+7
R41 NC
R42 NC
C26 NC
D9 SG10LC20USM 新电元
EC6 150UF/100V
EC7 150UF/100V
EC8 100UF/100V
D1FK60 D24
R71 0.1R
R72 NC
LF3
R73 NC
C28 1uF
VO+
VO-
120W 58V/2A
SGND
R43 NC
R44 NC
C27 NC
D10 SG10LC20USM 新电元
VR10V
VR1
R5 680K
R6 680K
R7 680K
R8 680K
R9 1.8K
R10 1.8K
R11 1.8K
R12 1.8K
Q11 P1B52HP2 新电元
R15 620K
R16 620K
R17 620K
R18 470K
R80 27K
R27 47R
R40 10R
C12 104
C13 4.7uF
D5 D1FK60 新电元
U1 MCZ5205
C14 0.47uF
D7 M1FM3 新电元
R36 22R
R35 10R
VGP CSP GND VCC2 NC NC NC NC VB VS VGH
MCZ5205SE 新电元
ZC CompFbP VsenVcc1 FbL SST S CSL AS VGL
ZD1 20V
D4 M1FL20U 新电元
C29 100pF
EC2 220U/25V
R19 10K
R21 27K
R22 6.8K
R23 15R
R24 10R
Q6 3904
R25 10K
R26 2.2K
U2-2
ZD3 18V
D1FL20U D8 新电元
R78 47R
C31 1uF/50v
CY4 222M/275V
D22 M1FL20U
D23 M1FL20U
R13 470K
Q12 2N7002
R14 1M
C30 1uF
R20 15K
C4 1uF
C5 0.47uF
C6 1nF
C7 1nF
C8 1uF
C9 1.5nF
C10 4.7uF
C11 10nF
ZD6 OR
R46 1K
U2-1
PC817
R45 1k
R47 470R
D21 M1FL20U
NC C15
R48 47K
C16 0.1uF
U4 431
R49 120k
R51 6.8K
R50 22K
R57 1.5k
D11 M1FL20U 新电元
R58 5.6K
R59 51k
R60 100K
U3-1 IC2904
C21 1nF
C22 470pF
R61 51K
R62 51K
C23 0.1uF
R56 10k 可调
R55 39k
+10V
D12 M1FL20U 新电元
U3-2 IC2904
R53 1K
C18 0.1uF
C17 1nF
R52 220R
C19 NC
C20 104
R54 1K
VO
Title
Size A4
Number
Revision
Date: 2014/9/25
Sheet of
File: C:\Users\..\改启动MCZ5205.SchDoc
Drawn By: