原理图

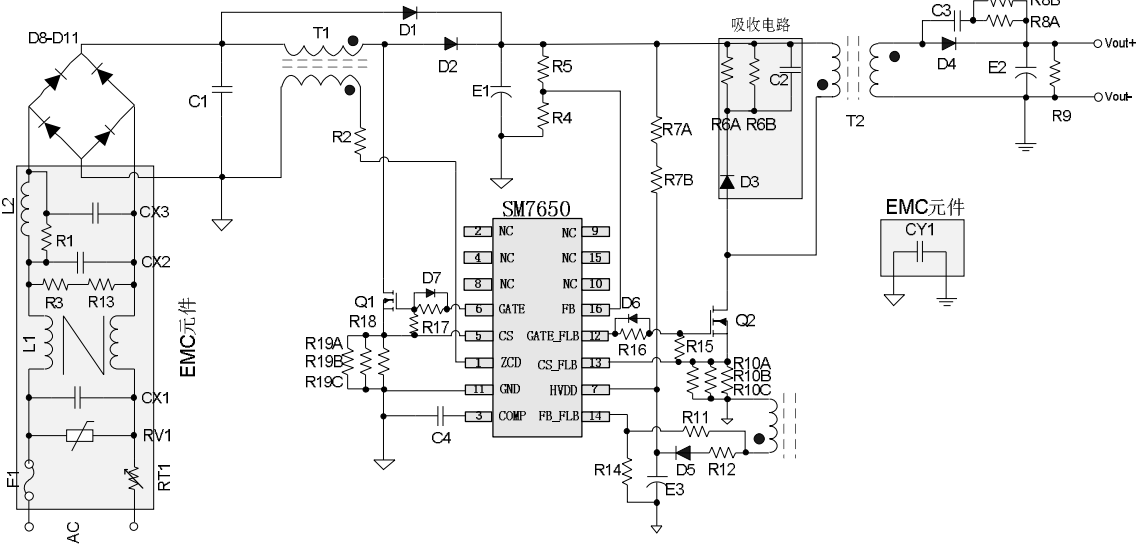
D8-D11
T1
D1
D2
C1
E1
R5
R4
R2
R7A
R7B
吸收电路
R6A
R6B
C2
D3
T2
C3
R8B
R8A
D4
E2
R9
Vout+
Vout-
EMC元件
CY1
SM7650
NC
GATE
CS
ZCD
GND
COMP
FB
GATE_FLB
CS_FLB
HVDD
FB_FLB
Q1
Q2
D7
D6
R18
R17
R16
R15
R19A
R19B
R19C
R10A
R10B
R10C
R11
R12
R14
D5
E3
C4
L2
L1
R1
R3
R13
CX3
CX2
CX1
RV1
RT1
F1
AC
EMC元件