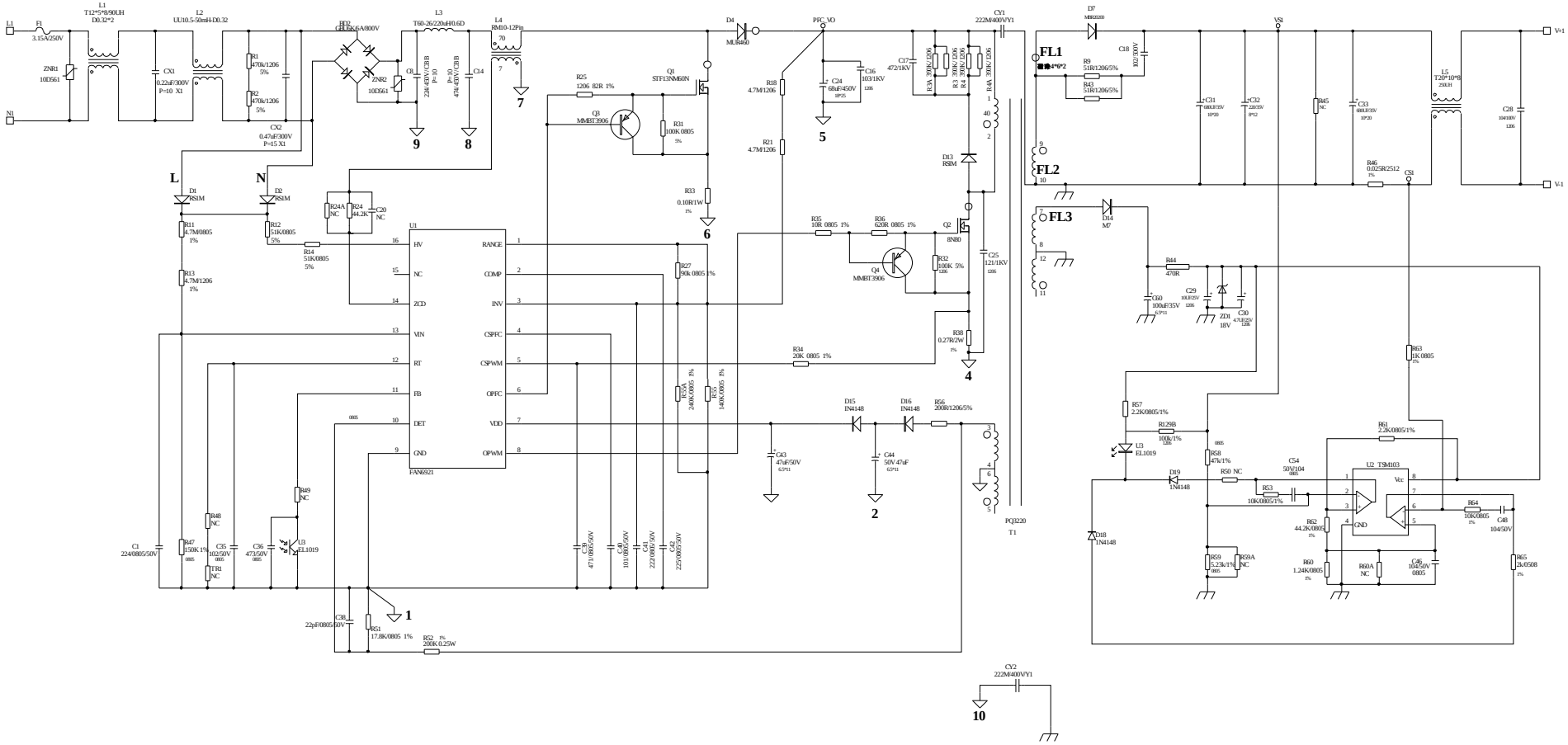

地环路的方法:

.7&2-->1-->4

.4-->5-->8

.6-->8

.8&10-->9

Title		
Size A2	Number	Revision
Date: 26-Jun-2014		Sheet of
File: D:\EDA-LIB\protel\100W60W60W.DDB		Drawn By:

PDF 文件使用 "pdfFactory Pro" 试用版本创建 www.fineprint.com.cn