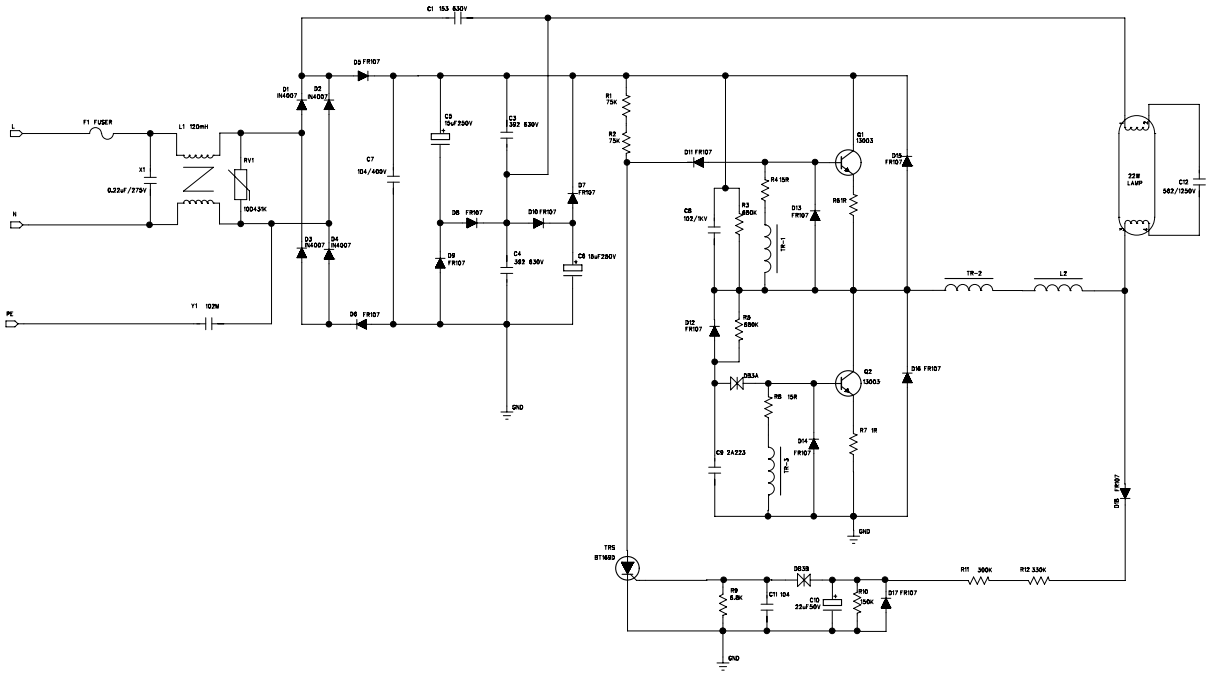
C1 153 630V
D3 FR107
D1 IN4007
D2 IN4007
F1 FUSER
L1 120mH
L
N
PE
X1
0.22uF/275V
RV1
10D431K
D3 IN4007
D4 IN4007
Y1 102M
C7
104/400V
C3 10uF/350V
C2 362 630V
D8 FR107
D10 FR107
D9 FR107
C4 362 630V
D7 FR107
C6 18uF/250V
GND
R1 75K
R2 75K
D11 FR107
C5 102/1KV
R3 680K
R4 15R
TR-1
D13 FR107
Q1 13003
R6 1R
D15 FR107
D12 FR107
R5 680K
DB3A
R8 15R
C9 2A223
TR-3
D14 FR107
Q2 13003
R7 1R
D16 FR107
GND
TR-2
L2
22W LAMP
C12 362/1250V
D18 FR107
TR5 BT169D
R9 8.8K
C11 104
DB3B
C10 22uF/50V
R10 330K
D17 FR107
R11 390K
R12 330K
GND