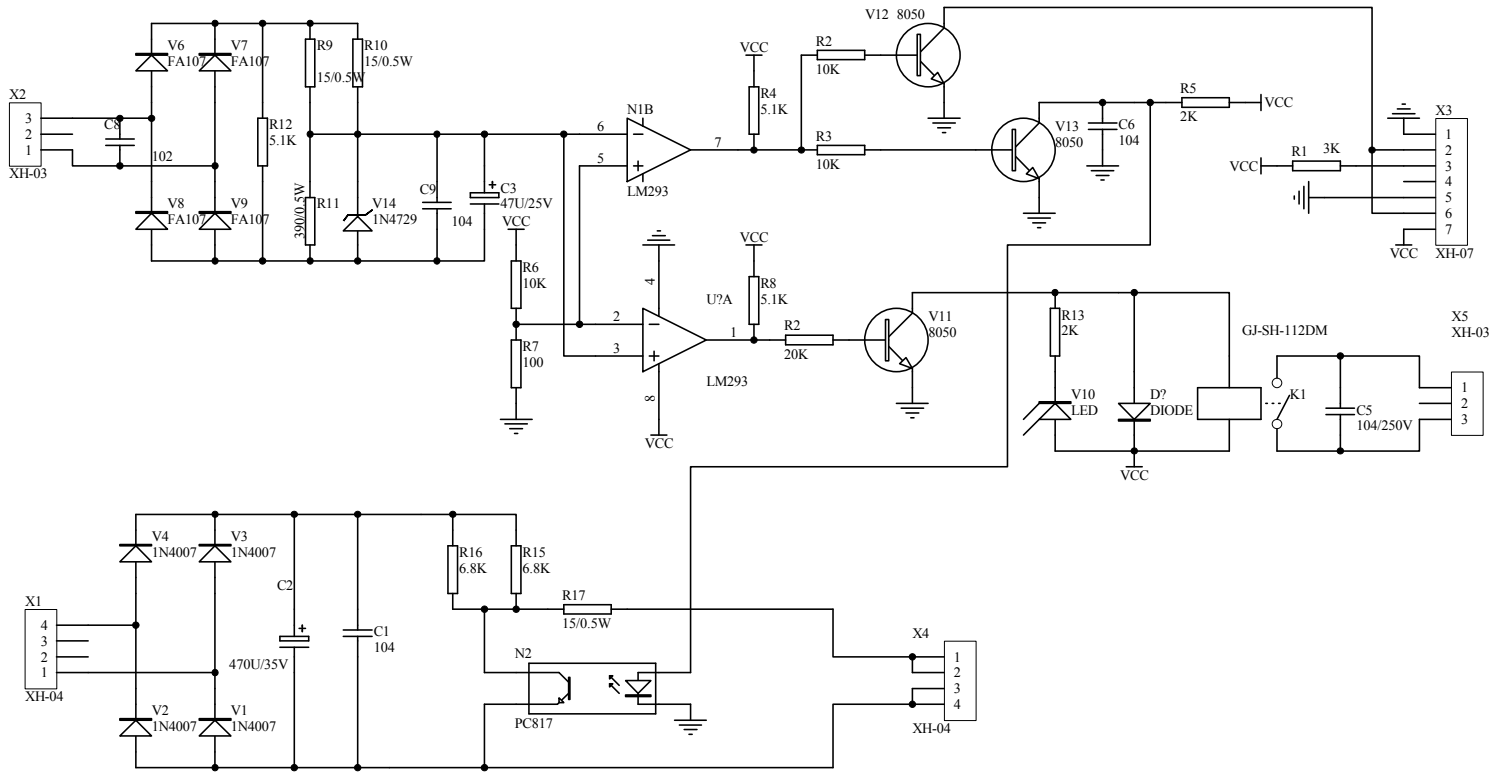

标题		
尺寸 A4	图号	修订
日期: 15-Jan-2014	第 张 共 张	
文件: C:\Documents and Settings\Administrator\桌面\学习\富力资料学习\LGK100.ddb		