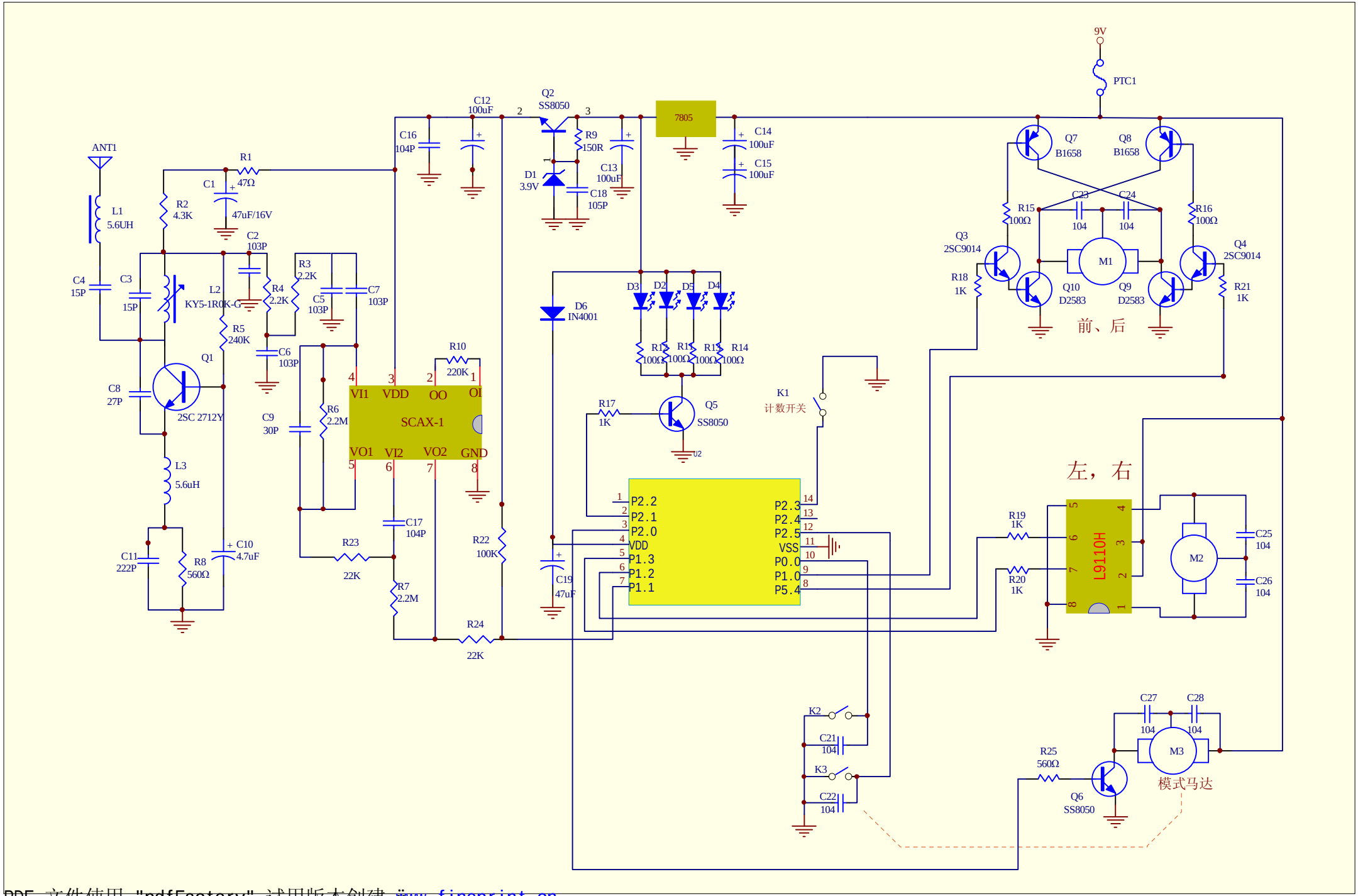

PDF 文件使用 "pdfFactory" 试用版本创建 www.fineprint.cn